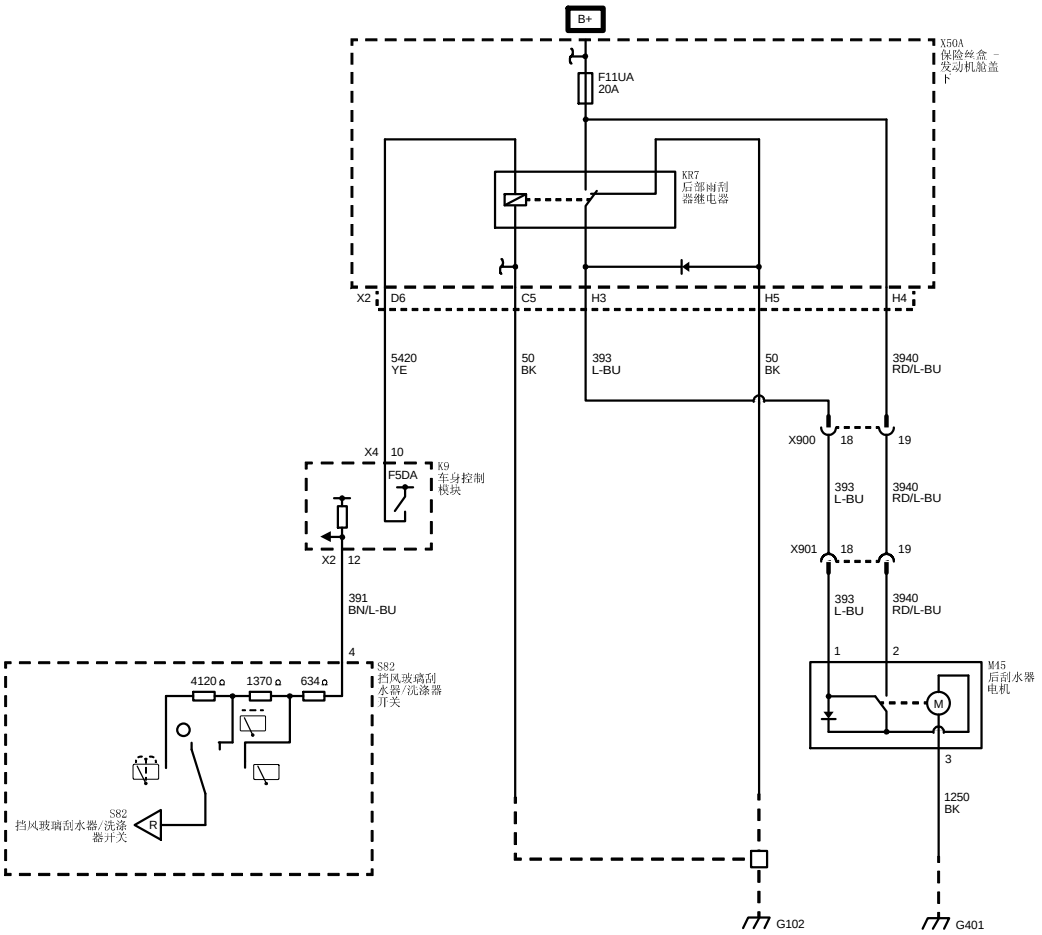
B+
F11UA
20A
X50A
保险丝盒 -
发动机舱盖
下
KR7
后部雨刮
器继电器
X2
D6
C5
H3
H5
H4
5420
YE
50
BK
393
L-BU
50
BK
3940
RD/L-BU
X900
18
19
393
L-BU
3940
RD/L-BU
X901
18
19
393
L-BU
3940
RD/L-BU
X4
10
F5DA
K9
车身控制
模块
X2
12
391
BN/L-BU
4
S82
挡风玻璃刮
水器/洗涤器
开关
4120Ω
1370Ω
634Ω
S82
挡风玻璃刮水器/洗涤
器开关
R
M45
后刮水器
电机
M
1
2
3
1250
BK
G102
G401